Арт. 779 Прямой термостатический вентиль с предварительной настройкой для железной трубы.

ФУНКЦИЯ

Прямой терморегулирующий вентиль с предварительной настройкой для железной трубы предназначен для регулирования теплового режима отопительного прибора путем изменения количества теплоносителя от нуля до величины, которая определена данным настроечным вентилем. Такой принцип регулирования позволяет производить плавную регулировку и снижать шумы, возникающие в системе отопления при движении теплоносителя.

Для данного вентиля возможна установка термостатической головки или сервопривода электротермического с резьбой 30x1,5.

Вентиль ICMA выполнен из высококачественного материала, корпус вентиля выполнен из высококачественной горячештампованной латуни, наружное покрытие – никелирование.

Размеры подключения выпускаемых вентилей: 3/8 – 1/2 – 3/4”.

Максимальная температура использования – T=110°C.

ПРОДУКЦИЯ

Арт. 779	*Размер*
82779AC06	G3/8” Внутренняя резьба
82779AD06	G1/2” Внутренняя резьба
82779AE06	G3/4” Внутренняя резьба

ТЕХНИЧЕСКИЕ ХАРАКТЕРИСТИКИ

Корпус:	Латунь CW617N – UNI EN 12165
Шток:	Латунь CW614N – UNI EN 12164
Патрубок:	Латунь CW614N – UNI EN 12164
Гайка:	Латунь CW614N – UNI EN 12164
Прокладки:	NBR
Применение:	Система отопления
Максимальное рабочее давление:	10 Bar

Габаритные размеры

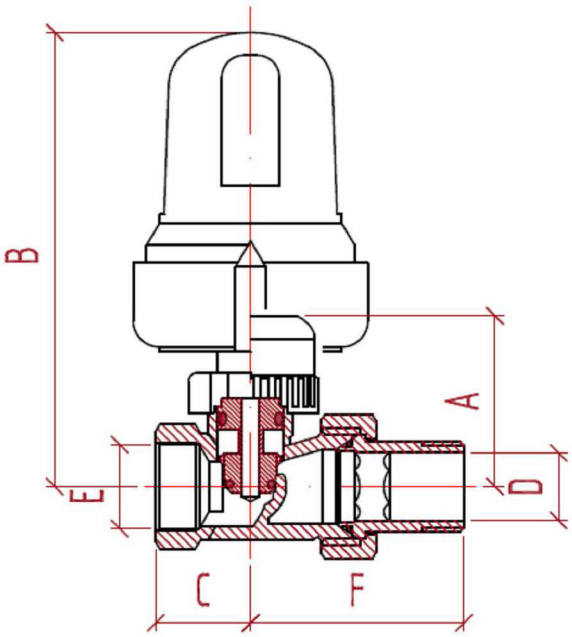

Код	A	B	C	D	E	F
82779AC06	43	107	25	3/8"	3/8"	50
82779AD06	44	108	28	1/2"	1/2"	54
82779AE06	44,5	108,5	32,5	3/4"	3/4"	65,5

Предварительная настройка

Для осуществления предварительной настройки вентиля выполните следующие действия:

— полностью закрутите сальник;

— сечение под отвертку должно быть установлено с указателем на винте;

— поверните сальник для обеспечения выбранного максимального расхода вентиля.

Техническая характеристика

Угловой термостатический вентиль с предварительной настройкой G3/8”.

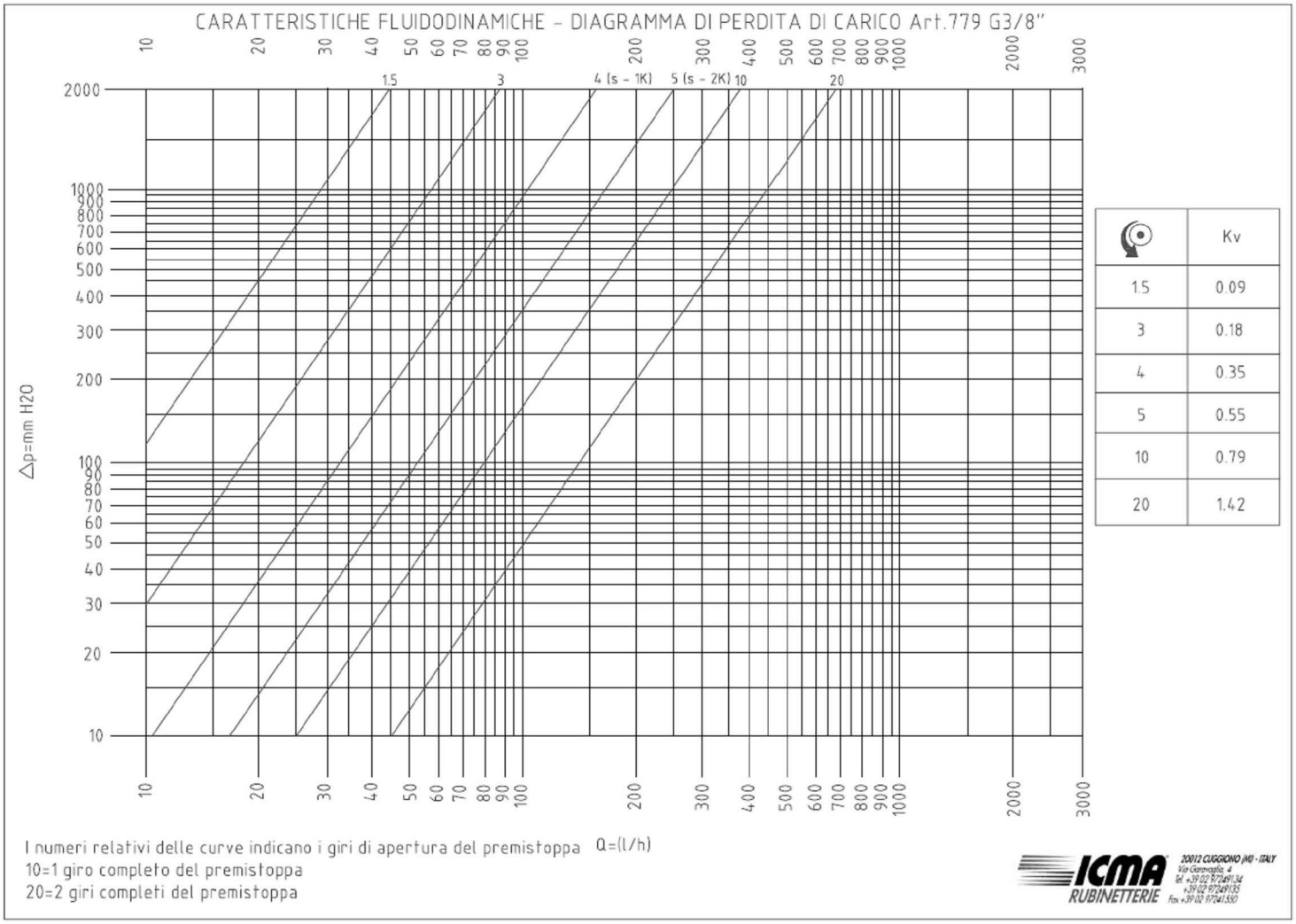

	Kv
1.5	0.09
3	0.18
4	0.35
5	0.55
10	0.79
20	1.42

Угловой термостатический вентиль с предварительной настройкой G1/2”.

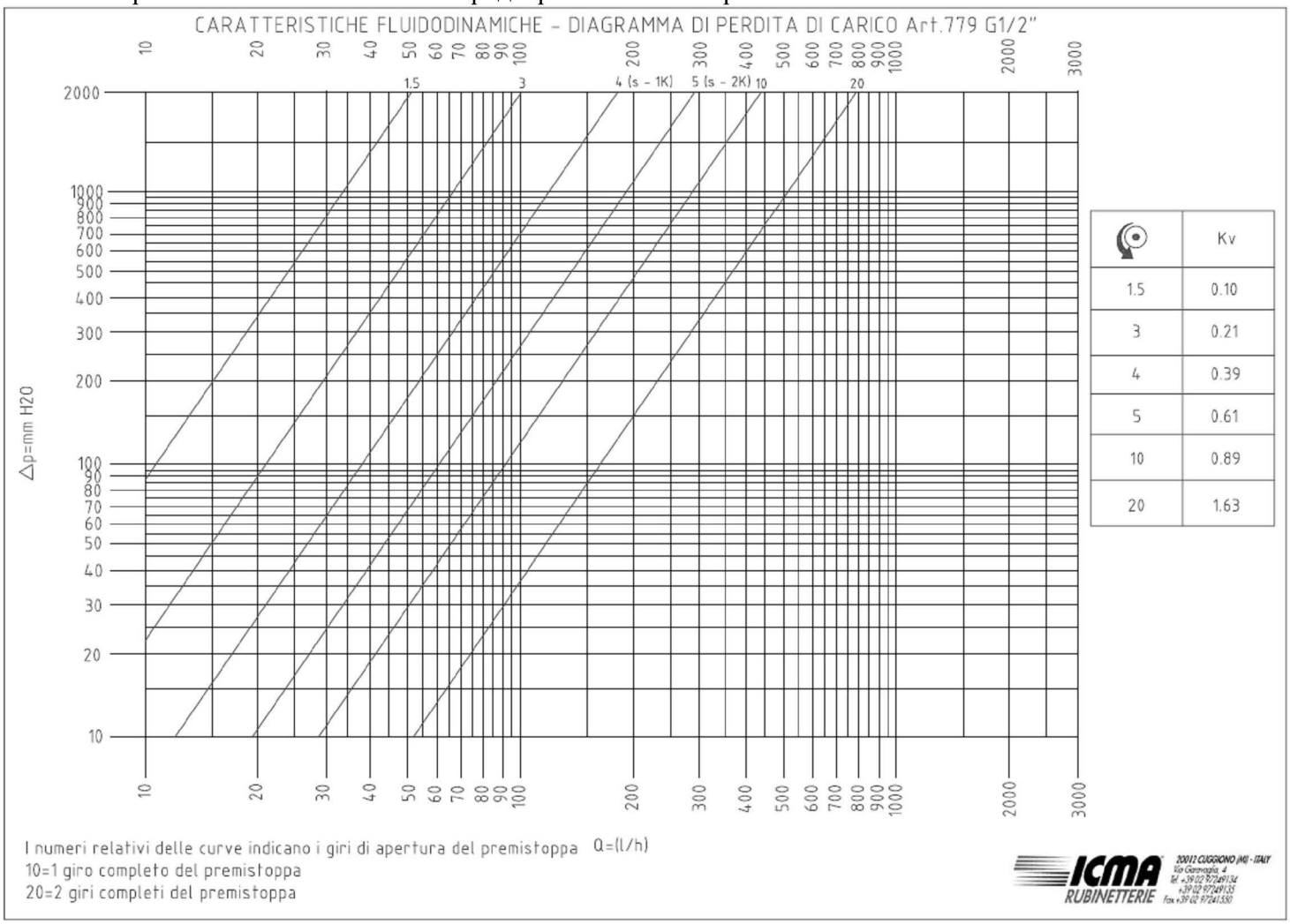

Угловой термостатический вентиль с предварительной настройкой G3/4”.

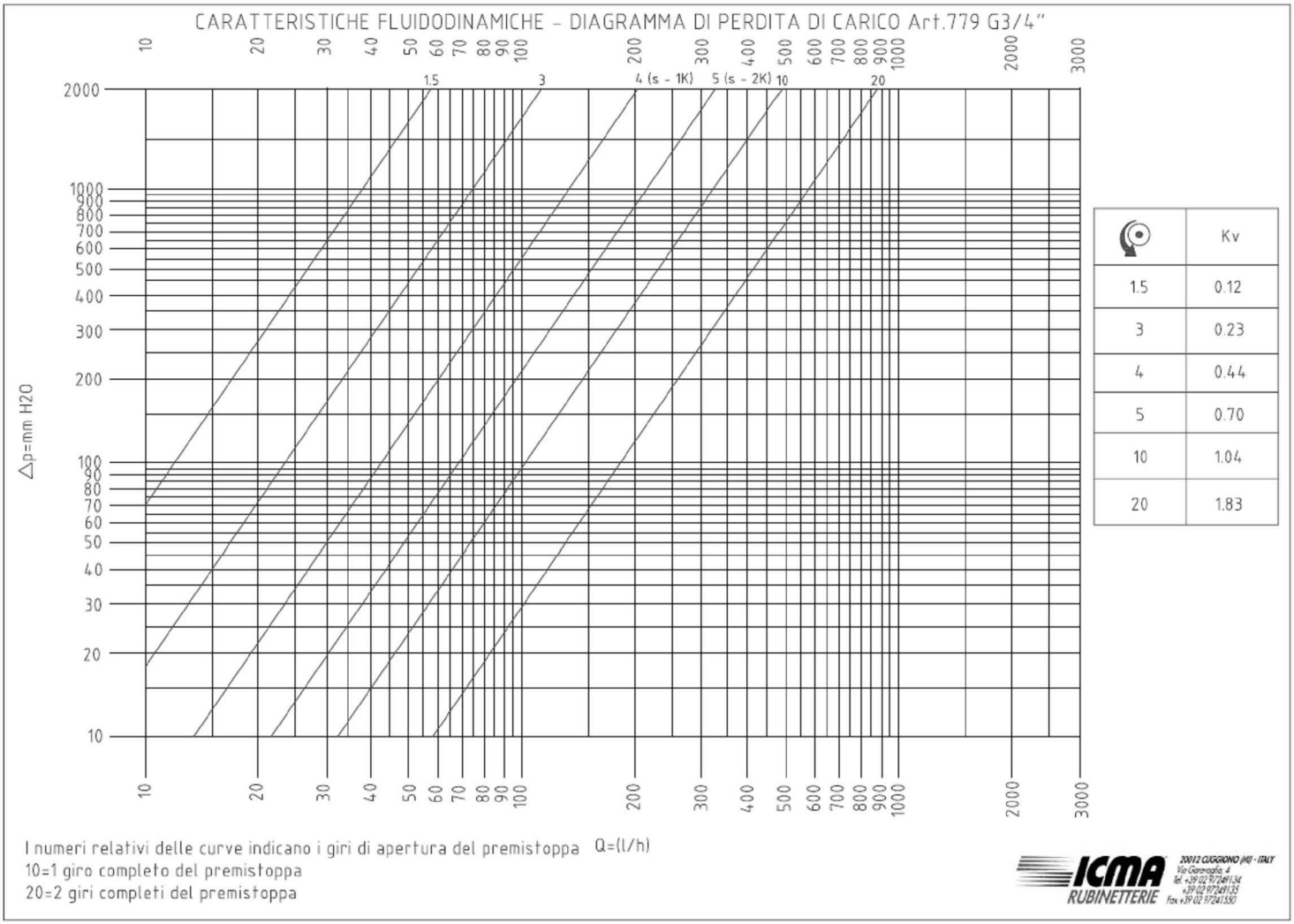

	Kv
1.5	0.12
3	0.23
4	0.44
5	0.70
10	1.04
20	1.83